REGIONE DEL VENETO

COMUNE DI CALTO

PROGETTO DI MIGLIORAMENTO E MESSA IN SICUREZZA DEL SISTEMA VIARIO NELL'INTERSEZIONE TRA LA S.R. n.6, VIA G. GARIBALDI E LA S.P. N.11 NEL COMUNE DI CALTO (RO)

PROGETTO ESECUTIVO

COMUNE DI CALTO
IL SINDACO: MICHELE FIORAVANTI
IL RUP: ING. SILVIA FUSO

IL PROGETTISTA
ING. LUCA GHIROTTI

ELABORATO:

MODIFICA INNESTO DELLA S.R.6 SU VIA G.GARIBALDI
PLANIMETRIA DI PROGETTO E DETTAGLI

REV. N.	DATA	MOTIVO DELLA EMISSIONE	FILE	ESEGUITO
00	Lug. 2022	Consegna progetto esecutivo	PE.dwg	LG

scala: 1 : 200 / 1 : 20

codice elaborato: PE07

questo elaborato è di proprietà esclusiva del gruppo di progettazione, qualsiasi riproduzione, anche parziale, è vietata ai sensi della legge

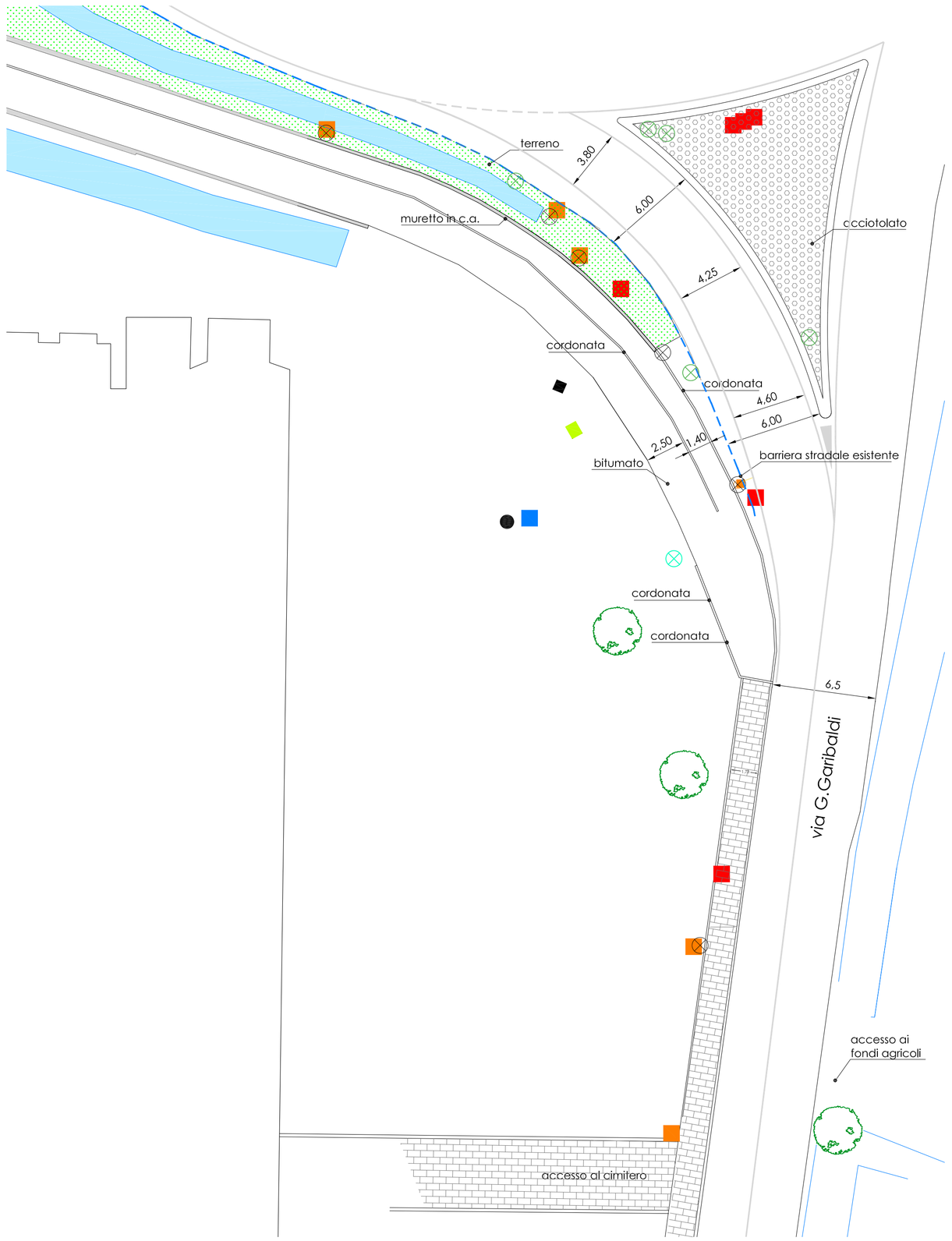

STATO DI FATTO
scala 1:200

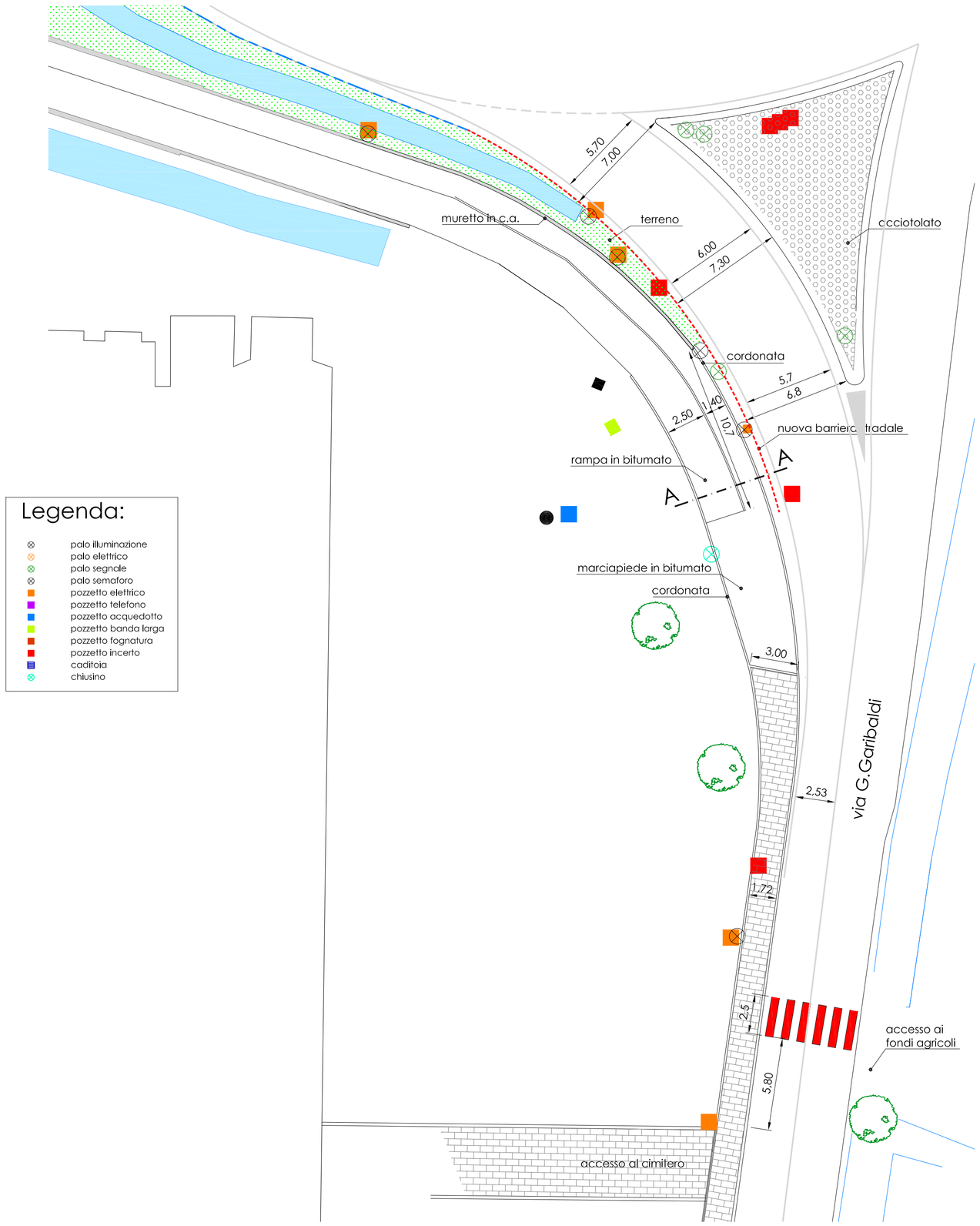

STATO DI PROGETTO
scala 1:200

Legenda:

- palo illuminazione
- palo elettrico
- palo segnale
- palo semaforo
- pozzetto elettrico
- pozzetto telefono
- pozzetto acquedotto
- pozzetto banda larga
- pozzetto fognatura
- pozzetto incerto
- caditoia
- chiusino

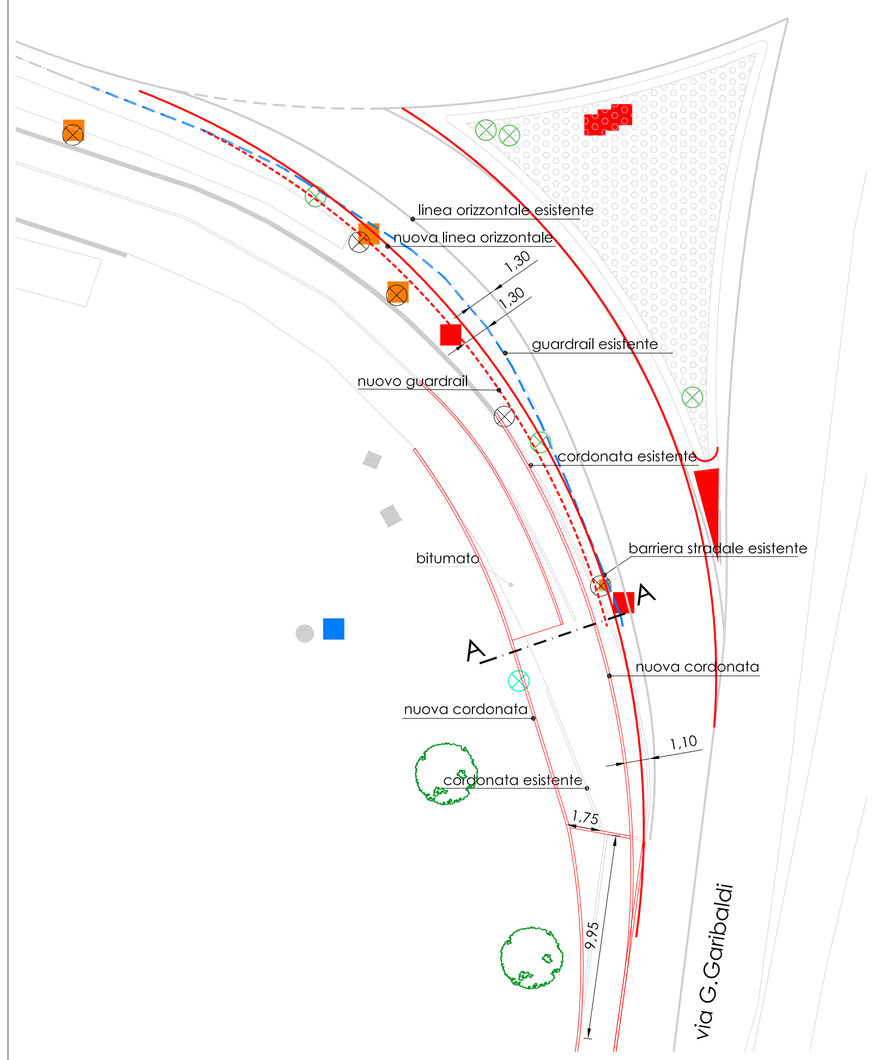

STATO SOVRAPPOSTO
scala 1:200

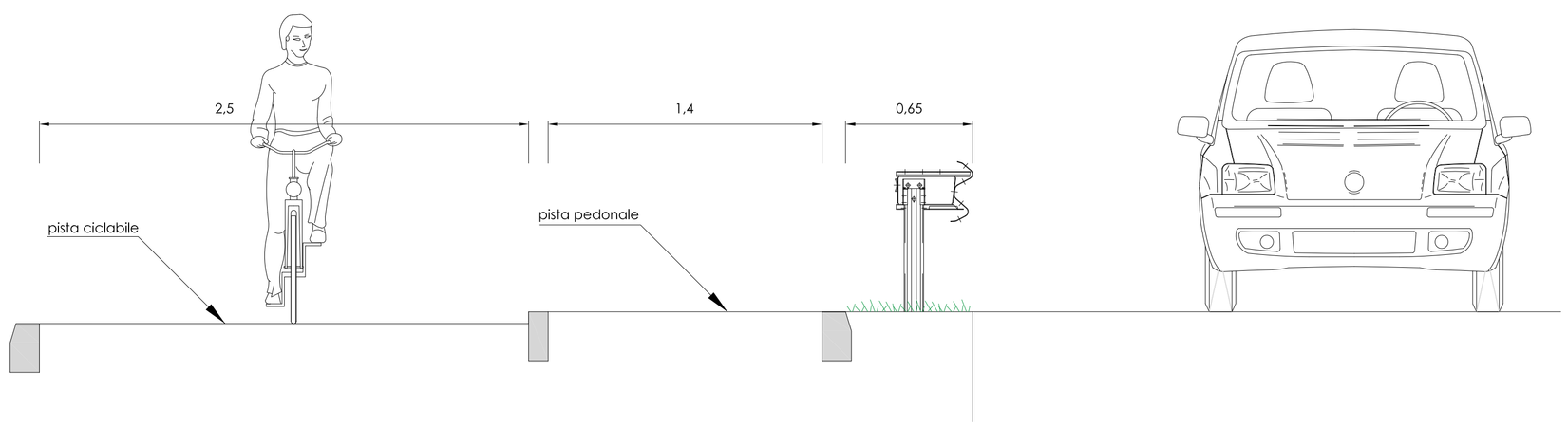

SEZIONE A-A (progetto)
scala 1:20

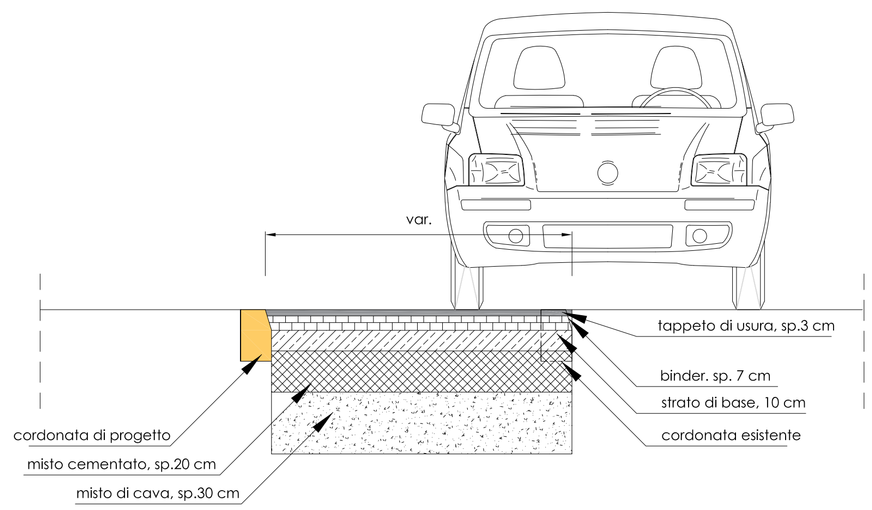

SEZIONE TIPO ALLARGAMENTO
scala 1:20